WellMore | DuoLine

UDENDØRS SPA

Produktmanual

MaXXwell **MALLORCA COMFORT**

INSTALLATION · OPSTART · DRIFT OG VEDLIGEHOLD



Læs manualen før installation
og gem den til senere brug. Alle QR-koder fører til videoguides og vejledninger.

VELKOMMEN

Tillykke med din nye udendørs spa

Stort tillykke med din nye MaXXwell udendørs spa. Vi er glade for, at du har valgt os – og vi vil gerne have, at du føler dig tryg ved din investering fra første dag og mange år ud i fremtiden.

Derfor har vi samlet alt i én manual: installation, opstart, daglig brug, vandpleje, vedligehold og vandskift. Læs den gerne fra start til slut før opstart, og slå op i den, når du får brug for det.

Det skal være enkelt at have en udendørs spa. Derfor har vi lavet videoguides til de vigtigste emner, så du kan se, hvordan det skal gøres.

Vi ønsker dig rigtig god fornøjelse med din nye udendørs spa.

Med venlig hilsen

SÅDAN BRUGER DU MANUALEN

Scan QR-koden
Åbn mobilens kamera, og peg det mod koden. Så åbner videoen eller vejledningen.

Eller klik
Læser du manualen på skærm, kan du klikke direkte på alle kort, links og sidetal.

Find hurtigt rundt
Quickguiden (**side 4**) viser vejen fra levering til første bad.

OVERBLIK

Indhold

KOM GODT I GANG

Quickguide – opstart af din spa 4

Sikkerhedsregler 5

01 INSTALLATION

Spaens opbygning og stregtegning 6

Placering, nedgravning og indbygning 7

Vandpåfyldning 8

Strøm og tilslutning 9

Indstilling af styringen (til elektrikeren) 10

Indstilling af display 11

02 TILBEHØR

Coverløftere 12

Wifi-modul, varmepumpe og PureZone 13

03 VANDPLEJE

Kemiregulering ved opstart 14

Løbende vandbehandling 15

04 DRIFT OG VEDLIGEHOLD

Tømning og rengøring 16

Frostsikring 17

Hurtig fejlfinding 18

05 SERVICE OG GARANTI

Service og garantier 19

Tekniske data og spaens elementer 20

Har du spørgsmål? – kontakt 21

QUICKGUIDE · 5 TRIN

Fra levering til første bad

Det kan lyde avanceret at installere en udendørs spa, men det er det ikke. Her er den korte version. Hvert trin er uddybet længere inde i manualen.

1 **Placér spaen**
På et fast underlag, der kan bære vægten – og gerne i vater. Montér coverløfteren MARIE eller JAMES nu, hvis du har købt en.
SIDE 7

2 **Fyld vand på**
Med haveslangen gennem filterhuset op til vandstandsmærket.
SIDE 8

3 **Tilslut og tænd for strømmen**
Udføres af en autoriseret elektriker. Der skal altid være vand i spaen først.
SIDE 9

4 **Indstil displayet**
Klokkeslæt, ready mode, temperaturområde og filtreringscyklusser.
SIDE 11

5 **Regulér kemien ved 30 °C**
Mål og justér alkalinitet, pH-værdi og klor.
SIDE 14

GODT AT VIDE
Nu er din spa i drift. Vi anbefaler, at du læser afsnittene om installation grundigt, så du er sikker på, at alt er gjort **helt korrekt** fra start.

SIKKERHED

Sikkerhedsregler

Sikkerhedsreglerne **skal** læses, før spaen tages i brug – og de skal altid følges.

BØRN

- Børn må kun bruge spaen under opsyn af en voksen.
- Til børn under 5 år anbefales en lavere vandtemperatur. Mærk efter med hånden, før barnet kommer i vandet.
- Mind børn om, at våde overflader er glatte – især når de stiger op i og ned fra spaen.
- Lad aldrig børn kravle eller sidde på spaens topcover.
- Læg altid topcoveret på, når spaen ikke er i brug.
- Lad aldrig kabinetsiderne stå åbne, når der er børn i nærheden.

GENEREL BRUG

- Våde overflader er glatte. Vær forsigtig, når du stiger op i og ned fra spaen.
- Personer med smitsomme sygdomme bør ikke bruge spaen.
- Hold løstsiddende tøj (fx bikinistropper), langt hår og smykker væk fra de roterende dyser.
- Alkohol, euforiserende stoffer eller medicin før eller under badning kan føre til bevidstløshed og risiko for drukning. Visse typer medicin kan påvirke døsighed, blodtryk og blodcirkulation.
- Gravide bør tale med en læge, før de bruger spaen.

ELEKTRISK STØD

- Spaen skal altid være tilsluttet en installation, der er beskyttet af et HFI/HPFI-relæ.
- Spaen skal være korrekt jordforbundet. Det mindsker risikoen for elektrisk stød.
- Hold elektriske apparater som tv, radio og telefon mindst 1,5 meter fra spaen. Et apparat, der falder i vandet, kan forårsage alvorlige ulykker.

01 · INSTALLATION

Sådan er MaXXwell MALLORCA COMFORT bygget op

På de næste sider gennemgår vi installationen fra A til Z.

Den venstre tegning viser mål og dyser. Den højre viser, hvor teknikken sidder: massagepumpe, styring, cirkulationspumpe, afløb og kabelindgang.

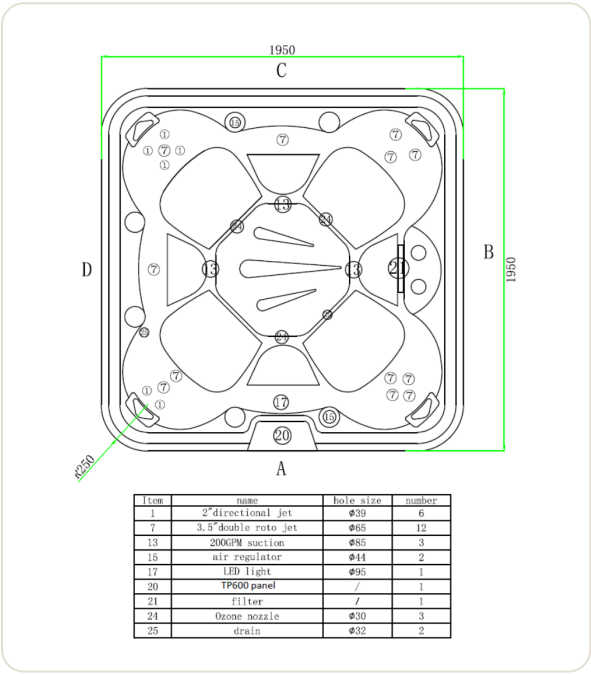

Item	name	hole size	number
1	2"directional jet	ϕ39	6
7	3.5"double roto jet	ϕ65	12
13	200GPM suction	ϕ85	3
15	air regulator	ϕ44	2
17	LED light	ϕ95	1
20	TP600 panel	/	1
21	filter	/	1
24	Ozone nozzle	ϕ30	3
25	drain	ϕ32	2

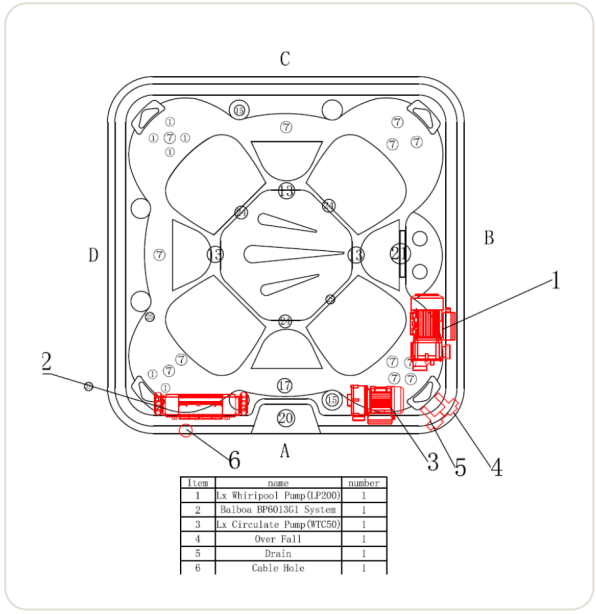

Item	name	number
1	Lx Whiripool Pump(LP200)	1
2	Balboa BP6013G1 System	1
3	Lx Circulate Pump(WTC50)	1
4	Over Fall	1
5	Drain	1
6	Cable Hole	1

NR.	PÅ TEGNINGEN	DET ER
1	LX Whirlpool Pump (LP200)	Massagepumpe
2	Balboa System	Styreboks med varmelegeme
3	LX Circulate Pump (WTC50)	Cirkulationspumpe
4 · 5	Over Fall · Drain	Overløb og afløb til tømning
6	Cable Hole	Kabelindgang (pkt. 6)

01 · INSTALLATION

Placering af din udendørs spa

En udendørs spa skal stå på et fast og plant underlag – gerne i vater. Fliser er ofte en rigtig god løsning, men spaen kan også stå på en understøttet træterrasse.

Underlaget skal kunne bære spaens vægt inklusive vand og badende. Spaen er understøttet i hele bunden.

ca. 1.175 kg
Vægt fyldt med vand – før badende (233 kg + 950 liter)

80 cm
Anbefalet fri plads rundt om spaen af hensyn til service

195 × 195
Spaens mål i cm (højde 74 cm)

Vi anbefaler, at det er muligt at have 80 cm fri plads rundt om spaen, så der er nem adgang ved service. Dette er ikke et krav, men noget som anbefales i tilfælde af service. Er dette ikke opfyldt, vil servicepersonen kunne afvise opgaven og opkræve for brugt tid og kørsel.

Nedgravning eller indbygning

Vil du grave din udendørs spa ned eller bygge den ind i en terrasse, skal du tage højde for følgende:

1. **Adgang til siderne**
   Det skal være muligt at komme til spaens sider ved service – fx ved at gøre terrassebrædderne omkring spaen let aftagelige. Der behøver ikke være 80 cm fri plads hele vejen rundt.

2. **Dræn**
   Sørg for, at hullet eller fundamentet er veldrænet, så spaen aldrig kommer til at stå i vand.

3. **Ventilation og kabelføring**
   Sørg for ventilation omkring kabinettet, og planlæg, hvor strømkablet skal føres, før terrassen lukkes.

Se hele guiden til ind- og nedbygning
wellmore.dk/indbygningsguide-til-udendoers-s...
Scan med mobilens kamera – eller klik på kortet

01 · INSTALLATION

Vandpåfyldning

Når spaen står på plads, er det tid til at fylde vand på. Du fylder spaen indefra gennem filterhuset – det mindsker risikoen for luft i rørene.

HAR DU KØBT EN COVERLØFTER?

Montér MARIE eller JAMES, før du fylder vand på (se **side 12**).

SÅDAN GØR DU

1. **Tag filteret op**
   Løft filteret op af filterhuset. Er filteret nyt, så fjern den beskyttende plastik omkring det.

2. **Placér vandslangen**
   Stik haveslangen ned i hullet, hvor filteret sad.

3. **Fyld op til mærket**
   Fyld vand på, til vandet når vandstandsmærket i karret.

4. **Sæt filteret tilbage**
   Tag vandslangen op, og sæt filteret tilbage på plads.

Nu er din udendørs spa fyldt, og du er klar til næste trin.

VIGTIGT

Tænd først for strømmen, når spaen er fyldt med vand. Pumper og varmelegeme må aldrig køre tørt.

Se, hvordan du fylder vand på din spa

wellmore.dk/vandpaafyld-udendoers-spa

Scan med mobilens kamera – eller klik på kortet

01 · INSTALLATION

Strøm og tilslutning

400 V	16 A	1 kabel	HFI
3 faser, nul og jord	Gruppen sikres med 16 A	5-leder fra eltavle til styreboks	Gruppen skal have HFI/HPFI-relæ

Alle MaXXwell udendørs spa skal tilsluttes 400 V med en separat strømgruppe sikret med 16 A – 3 faser, nul og jord. Gruppen skal være beskyttet af et HFI/HPFI-relæ. Strømmen føres direkte fra eltavlen til spaens styreboks. **Kablet medfølger ikke.**

Installationen skal udføres af en autoriseret elektriker eller af en montør fra vores netværk.

KABEL TIL MAXXWELL MALLORCA COMFORT

Spaen har ét varmelegeme på 3 kW, så der skal kun trækkes ét kabel: et 5-leder kabel (3 faser, nul og jord) sikret med 16 A til styreboksen med varmelegeme. Kablets dimension fastlægges af din elektriker.

Kablet føres ind gennem kabelindgangen i kabinettet (pkt. 6) (»Cable Hole« på stregtegningen side 6). Alternativt kan der bores op gennem bunden af spaen.

TILSLUTNING I STYREBOKSEN

- Der skal tilsluttes 400 V – 3 faser, nul og jord. Styringen fordeler selv belastningen på faserne.
- De tre faser er alle mærket **BRN** (brun). Nul er mærket **BLU** (blå).
- Set fra højre mod venstre på styringen sidder der et hvidt mærkat med en grøn pil ved et forboret hul. Her føres jordledningen ind til den udvendige jordklemme.

> **VIGTIGT**
>
> **Der skal altid være vand i spaen, før der tændes for strømmen.**

01 · INSTALLATION · TIL ELEKTRIKEREN

Indstilling af styringen

KONTROLLÉR	INDSTILLING
Sorte jumper-ledninger skal sidde på	**J41–J54** og **J60–J45**
Jumper-ledninger, der skal fjernes	**J51–J58** og **J52–J36** – hvis de ikke allerede er fjernet
DIP-switches	Alle på **OFF** – undtagen nr. **2** og **3**, som skal stå på **ON**. Så kan spaen varme, samtidig med at massagepumpen kører.

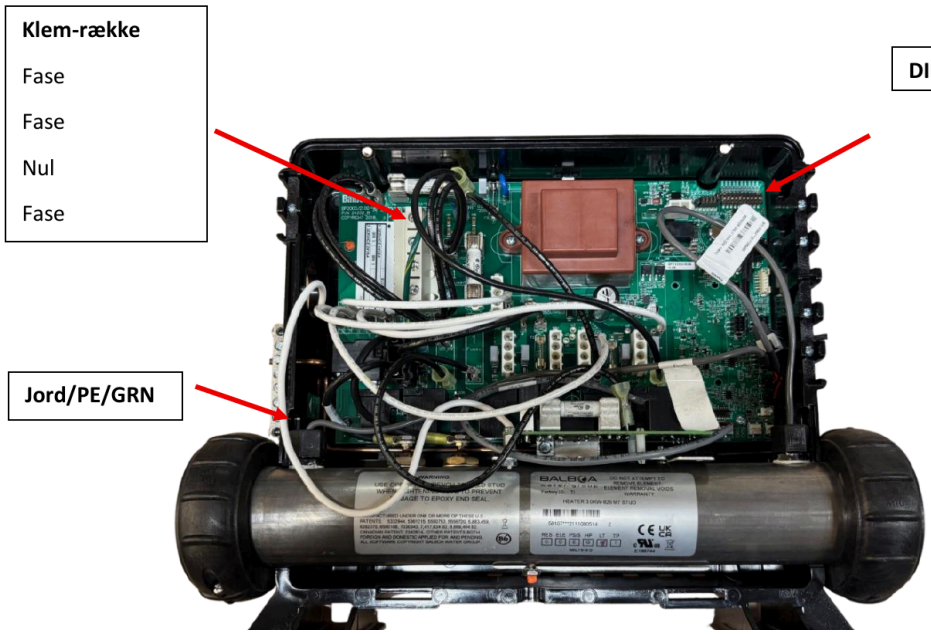

TJEK ALTID DÆKSLET

Se altid på indersiden af dækslet på styreboksen, hvor faser, nul og jord skal placeres. Det kan variere fra styring til styring.

Producent: Guangzhou Hotpool Sanitary Ware Co., Ltd. – Guangzhou Jinying Sanitary Ware Co., Ltd.
Importør: WellMore A/S, Tybovej 3, 6040 Egtved
Sikkerhed: Et spabad skal altid installeres i overensstemmelse med gældende nationale regler og producentens anvisninger. Elinstallationen skal udføres af en autoriseret elektriker, og spabadet skal tilsluttes korrekt jordforbindelse samt fejlstrømsafbryder (RCD). Det er vigtigt at sikre korrekt ventilation, afløb og adgang til service. Regelmæssig vedligeholdelse og korrekt vandbehandling er nødvendig for at sikre sikkerhed, hygiejne og optimal drift af spabadet.

01 · INSTALLATION

Indstilling af display

Når der er vand på og strøm til, viser displayet **RUN → PMPS → PURG → AIR**. Det er spaens »priming mode«.

Priming mode fjerner indespærret luft fra rørene og tager ca. 5 minutter. Herefter starter spaen op og viser den aktuelle vandtemperatur. Nu er det tid til at indstille displayet.

STARTER DYSERNE IKKE?

Tænd selv for jets under priming mode, hvis de ikke starter automatisk. Så bliver luften presset ud af rørene.

FIRE INDSTILLINGER, DU SKAL LAVE

1

Klokkeslæt (time)

Så filtreringen kører på de rigtige tidspunkter af døgnet.

2

Ready mode

Spaen holder den indstillede temperatur, så den altid er klar til brug.

3

Temperaturområde → High

Så spaen kan nå de varmeste badetemperaturer på 38–40 °C.

4

Filtreringscyklusser

Hvornår og hvor længe vandet filtreres.

Se, hvordan du indstiller dit display

wellmore.dk/opstart-af-maxxwell-udespa-tp600

Scan med mobilens kamera – eller klik på kortet

02 · TILBEHØR

Coverløftere

Har du købt en coverløfter til din spa, kan du se her, hvordan du monterer den. Find din model, og scan koden.

FØR DU FYLDER VAND PÅ

Montér MARIE eller JAMES, før spaen fyldes med vand.

Coverløfter MARIE

wellmore.dk/vare/coverloefter-marie

Scan med mobilens kamera – eller klik på kortet

Coverløfter JAMES

wellmore.dk/vare/coverloefter-james

Scan med mobilens kamera – eller klik på kortet

Coverløfter FIE

wellmore.dk/vare/coverloefter-fie

Scan med mobilens kamera – eller klik på kortet

02 · TILBEHØR

Wifi-modul, varmepumpe og PureZone

Wifi-modul

MaXXwell MALLORCA COMFORT er wifi ready. Har du købt et wifi-modul, kan du styre spaen fra din telefon. Du finder vejledningen og videoen under fanen **»Vejledninger«** på produktsiden.

Installation af wifi-modul (Control My Spa)

wellmore.dk/vare/control-my-spa

Scan med mobilens kamera – eller klik på kortet

Varmepumpe

Har du købt en Clim8zone varmepumpe til din spa, finder du installationsvideoen og vejledningen under fanen **»Vejledninger«** på produktsiden.

Installation af Clim8zone varmepumpe

wellmore.dk/clim8zone

Scan med mobilens kamera – eller klik på kortet

TILBEHØR · BALBOA PUREZONE HOVER

Lad PureZone måle vandet for dig

PureZone Hover flyder frit i spaen og måler automatisk pH-værdi, frit klor og alkalinitet. Måleresultater, advarsler og konkrete anbefalinger sendes via wifi direkte til PureZone-appen. Du finder vejledningen under fanen **»Vejledninger«** på produktsiden.

Balboa PureZone Hover

wellmore.dk/vare/balboa-purezone-hover

Scan med mobilens kamera – eller klik på kortet

03 · VANDPLEJE

Kemiregulering ved opstart

Når vandet har nået 30 °C, er det tid til at regulere kemien. Ved opstart skal du måle tre værdier: alkalinitet, pH-værdi og klor.

VÆRDI	MÅLVÆRDI	SÅDAN MÅLER DU
1 · Alkalinitet	80–120 mg/l	Teststrimler
2 · pH-værdi	7,0–7,4	Håndryster
3 · Frit klor	1–3 mg/l	Håndryster

Justér i rækkefølgen ovenfor – alkaliniteten stabiliserer pH-værdien, og den rigtige pH-værdi får kloren til at virke. Følg altid anvisningerne på kemiprodukterts emballage, når du tilsætter kemi.

Teststrimler og håndryster følger med i dit køb. Der findes også andre målemetoder.

Se, hvordan du regulerer kemien

wellmore.dk/kemiregulaering

Scan med mobilens kamera – eller klik på kortet

Spaberegneren

spacare.dk/spaberegner

Udregner, hvad du skal tilsætte

Løbet tør for måleudstyr?

wellmore.dk/udendoers-spa/tilbehoer/maaleuds...

Teststrimler, håndrystere m.m.

03 · VANDPLEJE

Løbende vandbehandling

Når din spa er i gang, holder du vandet rent og klart med tre enkle huskeregler.

Før eller efter hver badning	Tilsæt en hurtigtopløselig klortablet.
Minimum 1 gang om ugen	Test pH-værdi, klor og alkalinitet – og justér efter målværdierne på **side 14**.
Hver 2.–4. uge	Skift og rens filtrene. Brug det ekstra filtersæt, så der altid er et rent filter klar. MaXXwell MALLORCA COMFORT bruger **papirfilter 2066**.

Sådan skifter og renser du filtrene

wellmore.dk/filterskift

Køb nye filtre – papirfilter 2066

wellmore.dk/vare/papirfilter-2066

Er du i tvivl om, hvor meget du skal tilsætte for at ramme de rette værdier, kan du bruge spaberegneren. Den udregner det for dig.

Bliv klogere på kemistyring

wellmore.dk/kemiregulaering

Spaberegneren

spacare.dk/spaberegner

04 · DRIFT OG VEDLIGEHOLD

Tømning og rengøring

Tømning

Når du skal tømme din spa, anbefaler vi en af to metoder:

- Spaens indbyggede afløb
- En dykpumpe

Til begge metoder skal du bruge en vandslange.

Rengøring

OBS

Brug aldrig sæbe eller en børste med hårde flader.

Guiden gennemgår:

1. Afkalkning af kar og spa-systemet
2. Rengøring af overfladen i dit udendørs spabad
3. Rensning af det skjulte rørsystem i udespaen
4. Rensning af papirfiltre
5. Rensning og vedligehold af topcover

Sådan tømmer du spaen med afløb eller dykpumpe

wellmore.dk/toemning-udendoers-spa

Sådan rengør du din udendørs spa

wellmore.dk/rengoering-udendoers-spabad

04 · DRIFT OG VEDLIGEHOLD

Frostsikring

VIGTIGT

Sluk aldrig for spaen om vinteren. Din spa skal være tændt og fyldt med vand året rundt.

I Danmark har vi som regel vintre med frostgrader. Derfor skal spaen være tændt hele året.

Skal du ikke bruge spaen i en periode, anbefaler vi, at du sætter temperaturen ned og sætter spaen i **rest mode**. Så er elforbruget minimalt.

HVORFOR?

Det er næsten umuligt at tømme spaens rør helt for vand. Vand udvider sig, når det fryser, og det kan give frostsprængninger. Det koster betydeligt mere at få skiftet rør end at holde spaen kørende på en lavere temperatur i rest mode.

Sådan gør du din spa vinterklar

wellmore.dk/frostsikring-udendoers-spa

Scan med mobilens kamera – eller klik på kortet

04 · DRIFT OG VEDLIGEHOLD

Hurtig fejlfinding

Mange små problemer kan du selv løse på få minutter. Prøv dette først – og kontakt service, hvis problemet fortsætter.

DISPLAY FEJLKODER

DISPLAYET VISER	DET BETYDER – OG DET GØR DU	LÆS MERE
RUN → PMPS → PURG → AIR	Priming mode. Pumperne tømmes for luft efter opstart, og spaen starter selv op bagefter.	Side 11
CLNFILTER	Tid til at skifte filter. Skift filteret, og tryk på pil op for at nulstille beskeden.	Side 15
CHECK GFCI	Tjek dit HFI-relæ. Tryk på pil op bagefter.	Side 19
Anden fejlkode	Notér koden, og kontakt service. Hav gerne et billede af displayet klar.	Side 19

VANDPROBLEMER

Grumset eller skummende vand	Mål alkalinitet, pH-værdi og klor, og justér. Rens filtrene.	Side 14
Stærk klorlugt eller irriterede øjne	Mål pH-værdi og klor – begge kan ligge uden for målværdierne.	Side 14

Vandproblemknuseren – løs alle typer vandproblemer

wellmore.dk/vandproblemknuser-udendoers-spa

Scan med mobilens kamera – eller klik på kortet

SPAFUNKTIONER

Spaen varmer ikke	Tjek, at temperaturområdet står på High, og at spaen er i ready mode. Virker det ikke, så kontakt service.	Side 11
Svagt tryk i dyserne	Drej på luftventilerne, tjek vandstanden, eller skift filtrene.	Side 8
HFI-relæet slår fra	Slå ikke relæet til igen og igen. Lad strømmen være afbrudt, og kontakt en elektriker eller service.	Side 19

SIKKERHED

Åbn aldrig styreboksen selv. Arbejde i styreboksen må kun udføres af en autoriseret elektriker eller en servicetekniker.

05 · SERVICE OG GARANTI

Service og garantier

Vi går meget op i, at du skal føle dig tryg – før, under og efter dit køb af en udendørs spa. Derfor lever vi 100 % op til vores garantier.

2 år Produktgaranti	**8 år** Suppleringsgaranti på reservedele	**3 år** Garanti på akrylkarret	**5 år** Garanti på spaens metalramme

Garantierne gælder fra fakturadatoen.

Vores serviceafdeling

Vi har vores egen serviceafdeling og samarbejder med eksterne montører i hele Danmark. Oplever du problemer med din udendørs spa, kan vi derfor handle hurtigt og få den kørende igen.

En udendørs spa er mekanisk og indeholder avanceret teknologi. Vi sætter en ære i, at vores serviceteknikere er veluddannede, så de kan hjælpe dig, så snart du oplever et problem.

NÅR DU KONTAKTER SERVICE

Hav dit ordre- eller fakturanummer klar, og beskriv kort, hvad der sker – gerne med et billede af displayet. Så kan vi hjælpe dig hurtigere. Kontaktoplysningerne finder du på **side 21**.

05 · SERVICE OG GARANTI

Tekniske data og spaens elementer

MÅL OG KAPACITET

Model	**MaXXwell MALLORCA COMFORT**
Mål	195 × 195 × 74 cm
Antal personer	7 (7 siddepladser)
Vandmængde	950 liter
Tørvægt	233 kg
Jets	18
El-tilslutning	3 × 16 A (400 V)
Kar	ARISTECH® akryl – vejrbestandigt, gennemfarvet og forstærket

SPAENS ELEMENTER

Styresystem	**Balboa**
Display	**Balboa TP600**
Varmelegeme	**1 × 3 kW**
Massagepumpe	**1 × 2 HK**
Cirkulationspumpe	**LX cirkulationspumpe 250 W**
Rensning	Filtersystem
Lys	Flerfarvet LED
Wifi	Wifi ready (modul købes separat)

MIN SPA

Serienummer	
Købt hos og dato	
Ordre- eller fakturanummer	

KONTAKT

Har du spørgsmål?

Kontakt endelig din rådgiver eller den forhandler, du har købt din spa hos. Vi står klar til at hjælpe dig.

WellMore

WellMore A/S
Tybovej 3, 6040 Egtved
Telefon **75 55 17 00**
serv@wellmore.dk
Hverdage kl. 8–16

wellmore.dk/kontakt
Scan, eller klik for at kontakte WellMore

DuoLine

DuoLine ApS
Vadehavsvej 1, 6852 Billum
Telefon **75 27 21 21**
duoline@duoline.dk
Telefontid man–tors 9–12 og 13–16
fre 9–12 og 13–15.30

duoline.dk/kontakt
Scan, eller klik for at kontakte DuoLine